Fitting instruction
Monteringsvejledning
Montageanleitung

Montage hanleiding
Manuel de montage

vola®

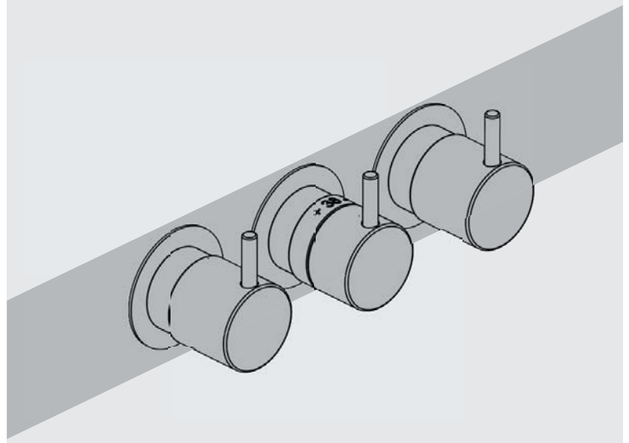

Vola 6400V
Vola 6400FV
Vola 6600

Vola 6400NV
Vola 6400D

www.vola.com

Fitting of trim
Montage von Aufputzteilen
Montering af greb

Montage van de afbouwdelen
Montage des parties visibles

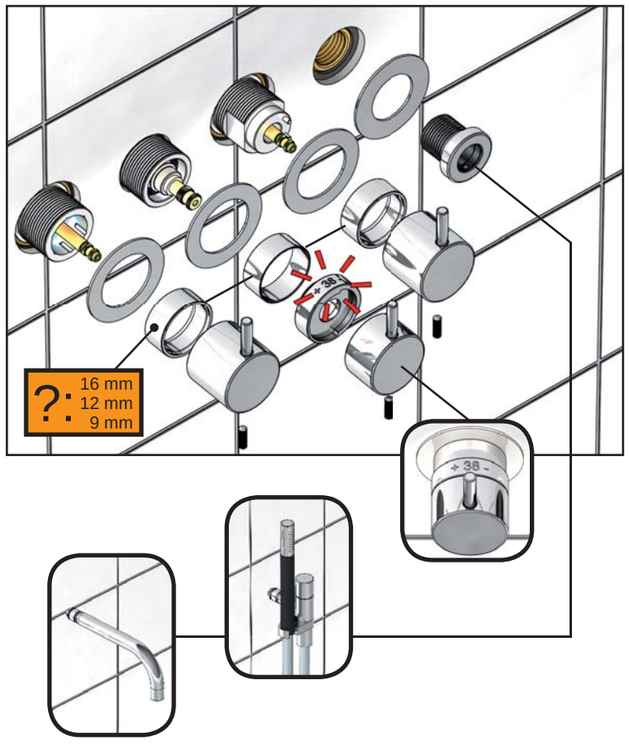

Extension
Verlängerung
Forlængelse

Verlengstukken
Rallonges

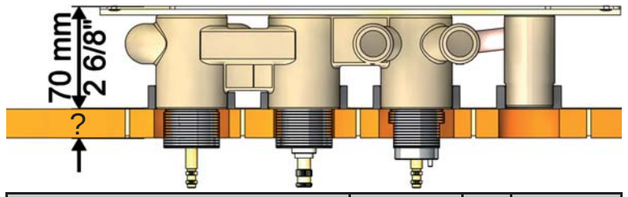

		VR6400:		VR2019:
Tiles: Fliesen: Fliser: Tegels: Carreaux:	3 - 15 mm	Standard	+	Standard
	15 - 25 mm	VR6400+10		VR2019+10
	25 - 35 mm	VR6400+20		VR2019+20
	35 - 45 mm	VR6400+30		VR2019+30
	45 - 55 mm	VR6400+40		VR2019+40
	55 - 65 mm	VR6400+50		VR2019+50

Extension, retrofit
Verlängerung, nachträglicher Einbau
Forlængelse, eftermontering

Aanpassing na montage
Modification aprés installation

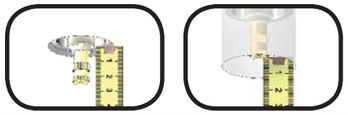

	VR6400		VR2019
40 - 52 mm	Standard	+	Standard
30 - 40 mm	VR6400+10		VR2019+10
20 - 30 mm	VR6400+20		VR2019+20
10 - 15 mm	VR6400+30		VR2019+30
0 - 10 mm	VR6400+40		VR2019+40
-10 - 0 mm	VR6400+50		VR2019+50

Fitting of extension
Montage von verlängerung
Montering af forlænger

Montage van de verlengstukken
Montage des rallonges

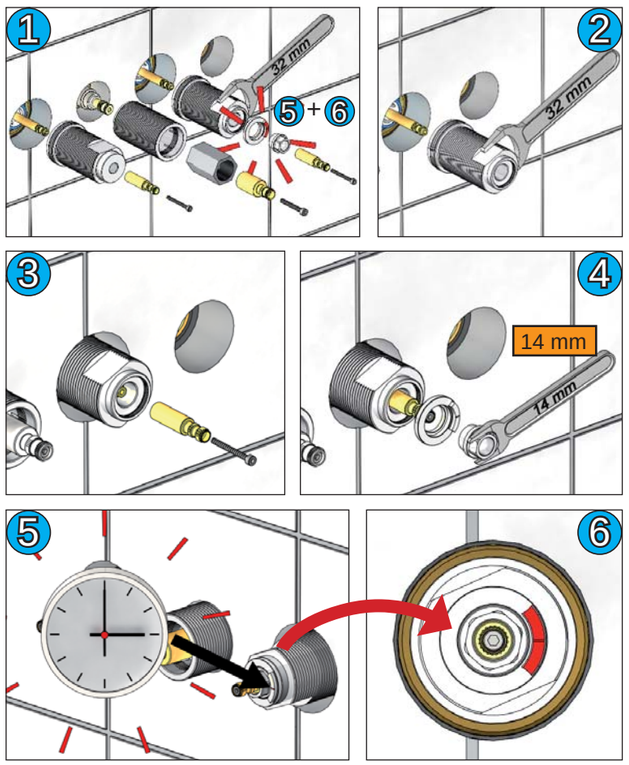

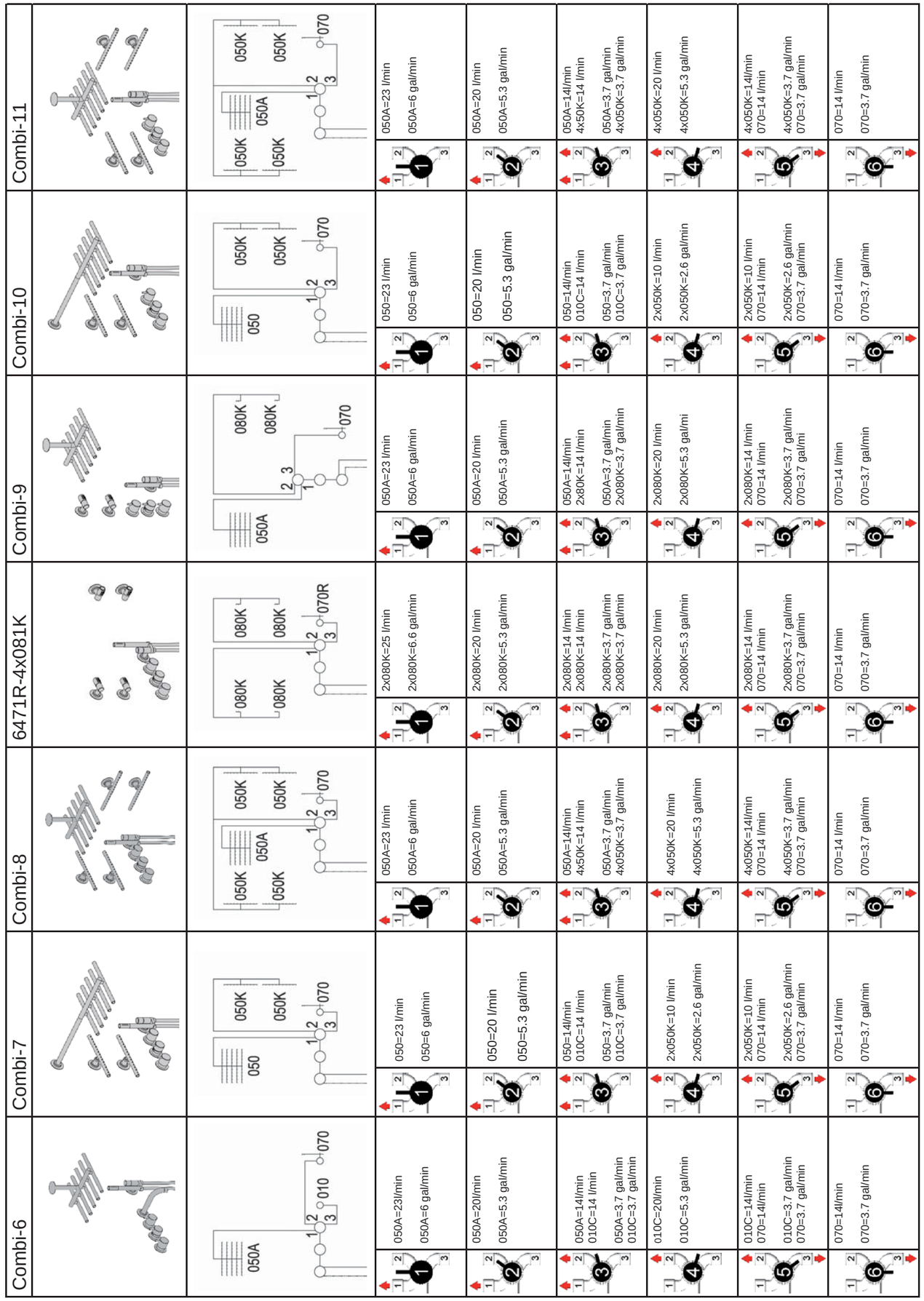

vola Light weight construction / Leichtwand / Letvæg — Holle wandconstructie / Construction légére

vola Solid wall / Mauerwerk / Tungvæg — Massieve wand / Mur plein

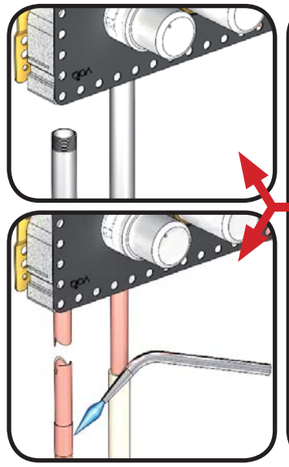

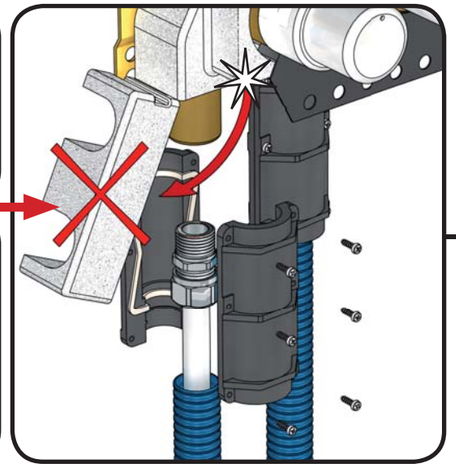

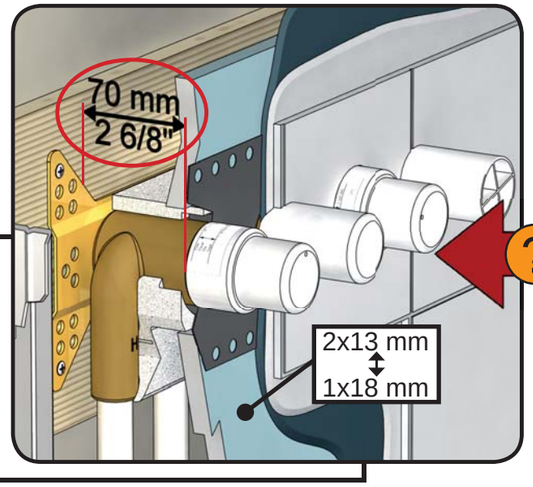

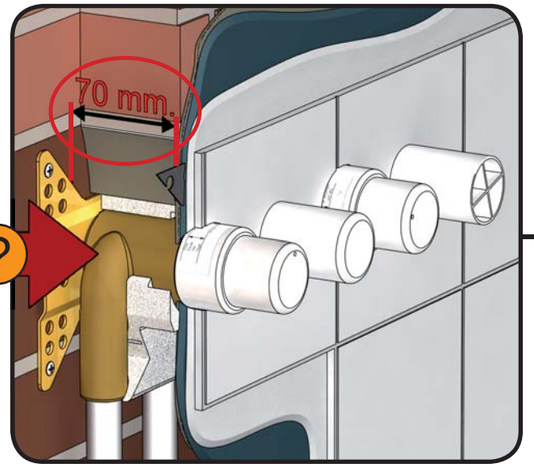

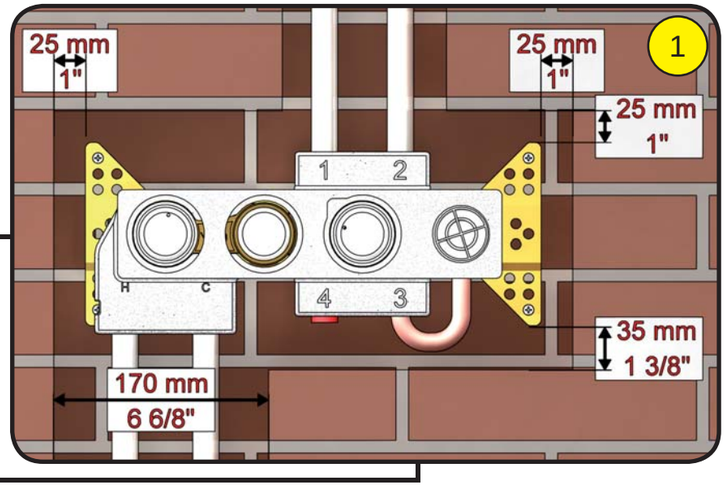

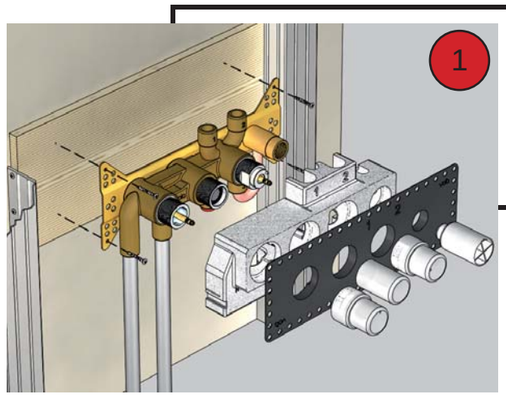

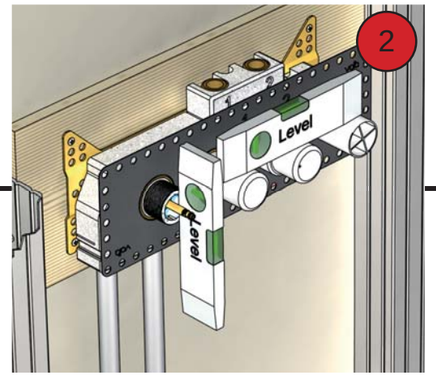

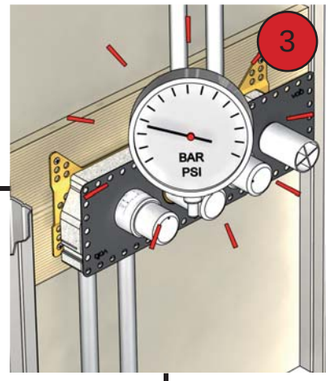

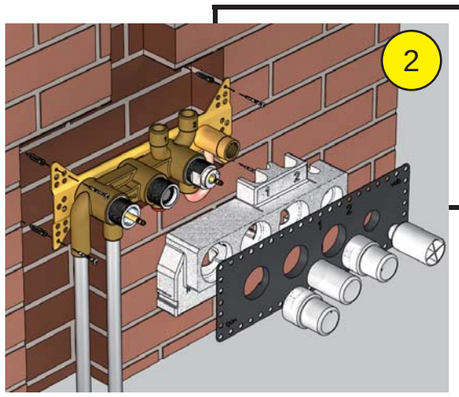

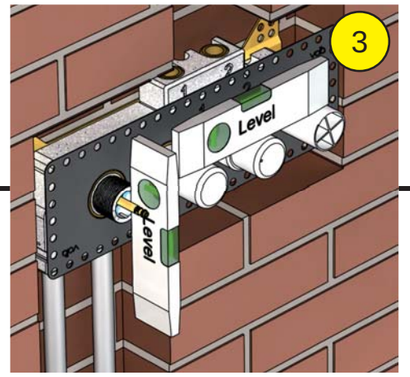

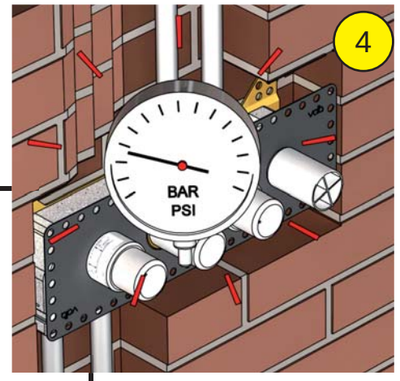

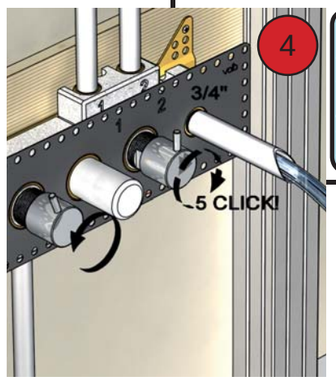

L1:
- 5 mm
- 3/16"
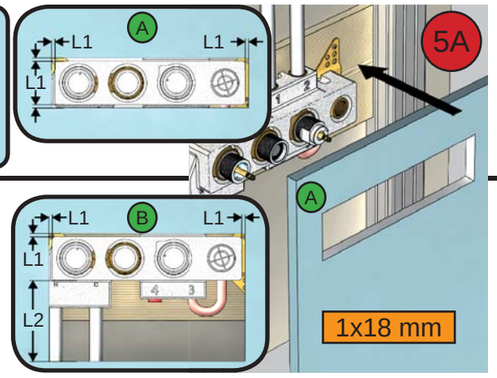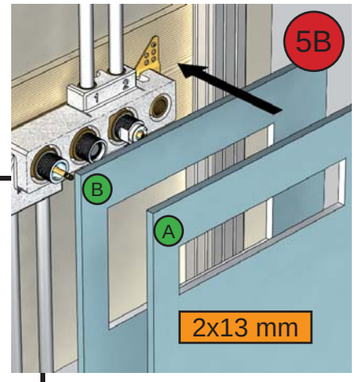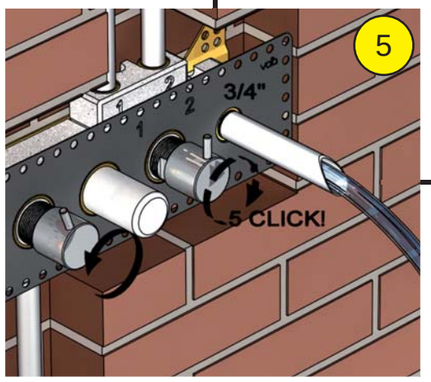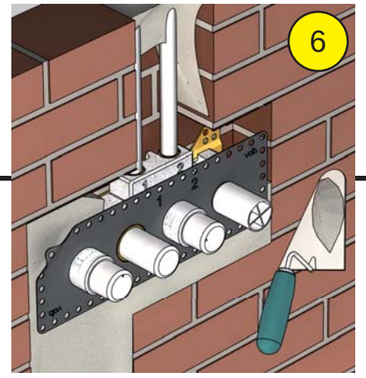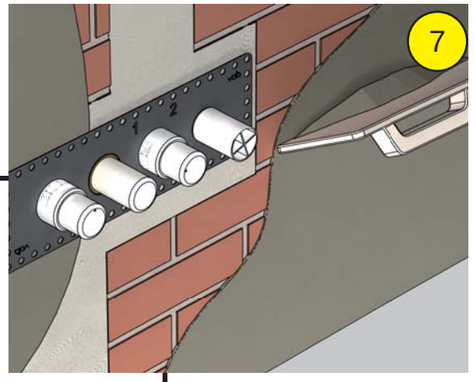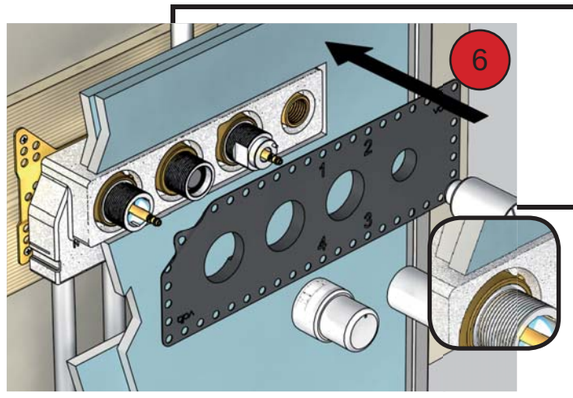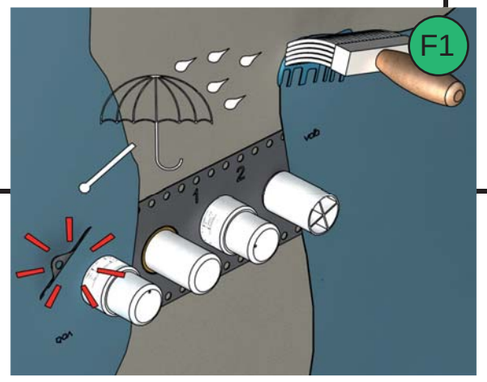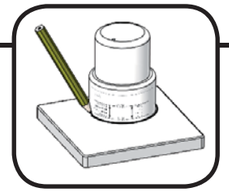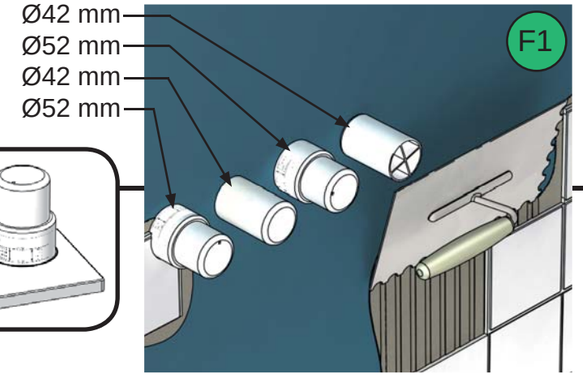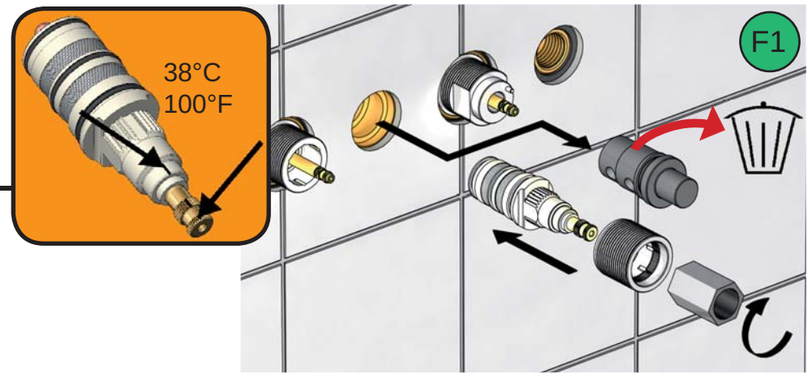
L2:
- 130 mm
- 5 1/8"